homing
HOME COLLECTION

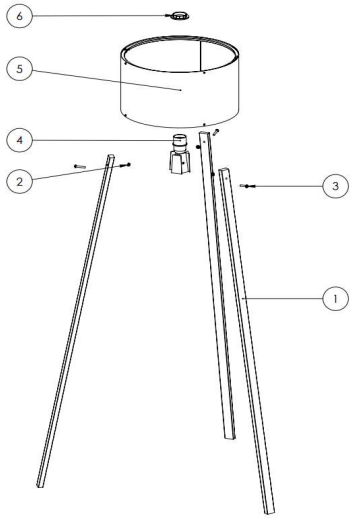

Ambalaj içeriği;

1	Ahşap ayak	3 Adet
2	Somun	3 Adet
3	Cıvata (yıldız başlı)	3 Adet
4	Duy ve Gövde (montajlı)	1 Adet
5	Abajur başlığı (De-monte)	
5-1	Alt çerçeve (De-monte)	2 Adet
5-2	Üst çerçeve (De-monte)	2 Adet
5-3	Abajur başlık örtüsü (De-monte)	1 Adet
6	Duy somunu	1 Adet

Montaj Talimatı;

1) Ürün ambalajından çıkan parçaların adet ve içerik bilgileri ile teyit ediniz.
2) "4" nolu parçaya "2" nolu parçalar iç kısımda kalacak şekilde "1" nolu parçaları tek tek "3" nolu bağlantı civatası ile birleştiriniz.
3) "5" nolu parçayı, 3 farklı montaj sırasıyla "Şekil A / B / C " de olduğu gibi monte ediniz.

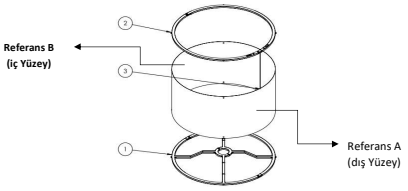

"5-3" nolu parçanın "Referans A" yüzeyi dışa doğru bakacak şekilde aşağıdaki görsellerde olduğu[illegible]hi birleştiriniz.

Şekil A

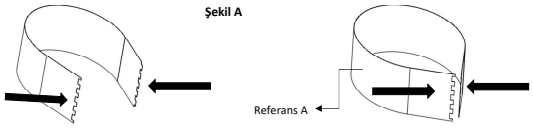

"5-3" nolu parçayı "şekil A" daki aşamaya getirdikten sonra, halka yapılan başlık içten kilit mekan[illegible]ı sayesinde kilitlenir.

Şekil B

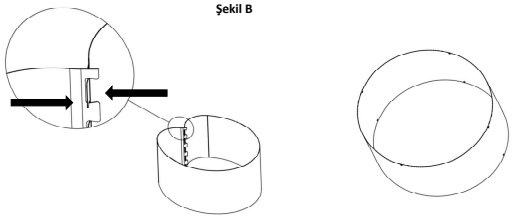

"5-2" nolu parça "Şekil C" de olduğu gibi çift taraflı kilit mekanizmasından kilitlenir.

Şekil C

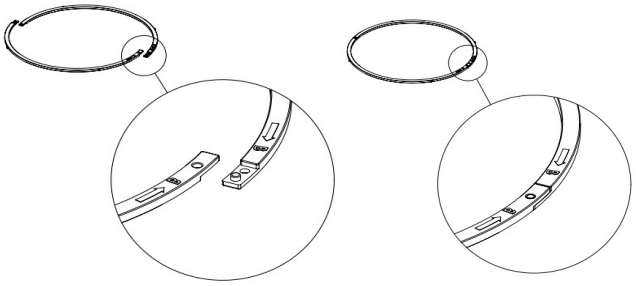

"5-3" nolu parça "Şekil D" de olduğu gibi çift taraflı kilit mekanizmasından kilitlenir.

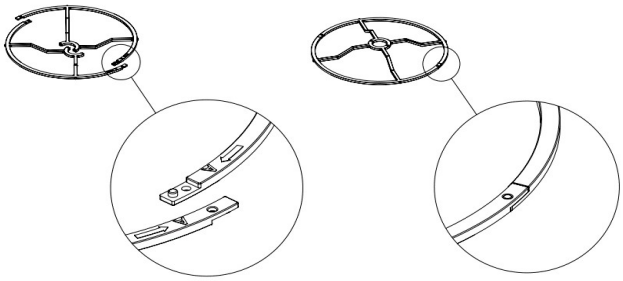

Montajı yapılan "5-2" ve "5-1" parçaları "5-3" e deliklerinden monte edilir.

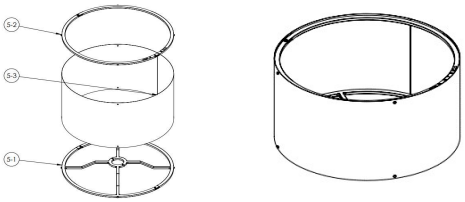

"5" nolu parça "4" nolu parçaya montaj edildikten sonra, "6" nolu parça "4" nolu parçaya vidalanmak suretiyle montajlanır.

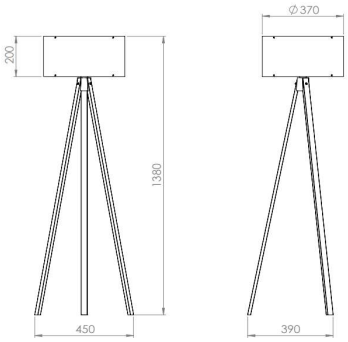

Ampülü takınız ve 220 V'luk priz girişine fişi sabitleyerek kullanıma hazırlayınız.
Aydınlatma yapmak için kablo üzerindeki anahtarı "ON/AÇIK" konumuna getiriniz.

LED 9 W | E 27 | 13 W